55cm [21.81"]

Revision note	RevNo	Date	Signature	Checked

Rajzi lépték: 1:50 — 1m 5m 10m

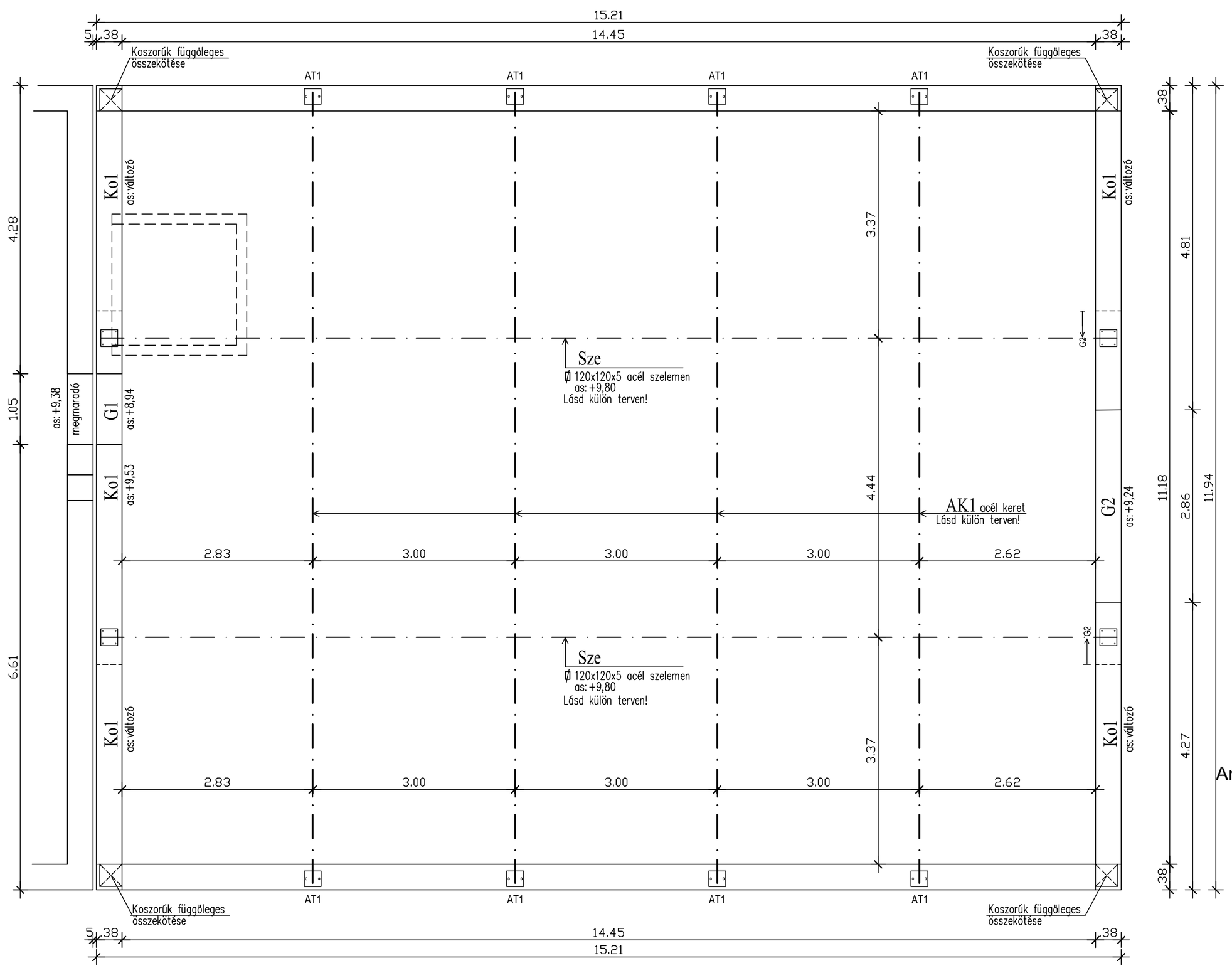

Anyagminőségek:

Beton:	C25/30-XC1-24-F3
Betonacél Ø8-tól	B500
Ø6	B240
Falazat:	Rt10 Rh3 (N/mm2)

Betonacélok minimális hajlítási sugara:
Ø<=16mm vas esetén a hajlítási átmérő Dmin=4Ø
Ø>16mm vas esetén a hajlítási átmérő Dmin=7Ø

Betonacélok minimális távolsága:
emin= az alábbiak közül a legnagyobb:
Ø / 20 mm/ dmax+5mm (dmax:adalékanyag max.szemnagysága)

Acélszerkezet:

Acél:S235
Hegesztés:II.o.foly.e.ív a=0.7v sarokvarrat.
Hegesztés minden illeszkedő élen.
Csavarok: II.pontossági oszt.min 8.8

Megjegyzések:

Kitűzés, illetve geometriai és magassági méretekre az építész terv az irányadó!
Gyártás előtt helyszíni méretellenőrzés szükséges!
A tervek együtt kezelendőek az építész részletrajzokkal.
Szelvényméreteknél figyelembe kell venni a Tűzrendészeti Műszaki leírásban foglaltakat.
Felületvédelem építész műszaki leírás szerint.
Kivitelezés I.o.lakatos munka szerinti igényben.
Bármely módosítást előzetesen tervezőkkel egyeztetni kell!

G1 1,60fm

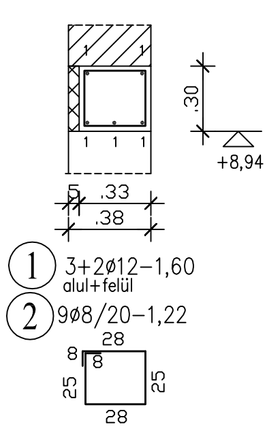

G2 5,20fm

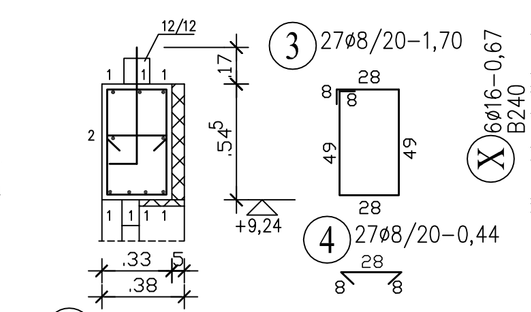

Ko1 30,50fm

Hőszigetelés építész terv szerint.

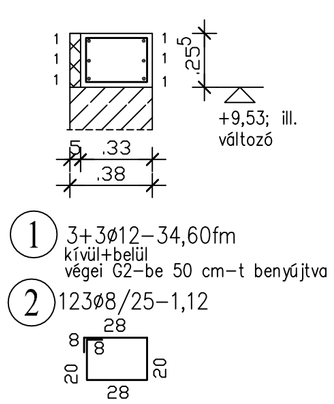

ISO _	__	Kiviteli tervdokumentáció - Szerzői jogvédelem alatt áll.		K / 2017	
Tervező: Molnár Gábor Pál stat.vez.terv:T-SZÉS1-15-0247		Építész: MMI Tervező Kft. Nyíregyháza, Óvoda u.53.	Megrendelő: Pap Község Önkormányzata 4631 Pap, Kossuth u.102.	Fólia: Statika	Dátum 2017.11. / Arány/Dim: 1:50/25/ M
KonstruPlan Bt. T: 20/9776116 www.konstruplan.hu C-15-000046		Csemetekert Óvoda és Bölcsőde felújítás és bővítés Pap, Kossuth u. 75-79. Hrsz.:43			
		Tetőtéri vb. szerkezetek terve		Kiadás: A	Rajz: S-7