99cm [39.07"]

68cm [26.70"]

RevNo	Revision note	Date	Signature	Checked

1. OLDALFAL VASALÁS M 1:25

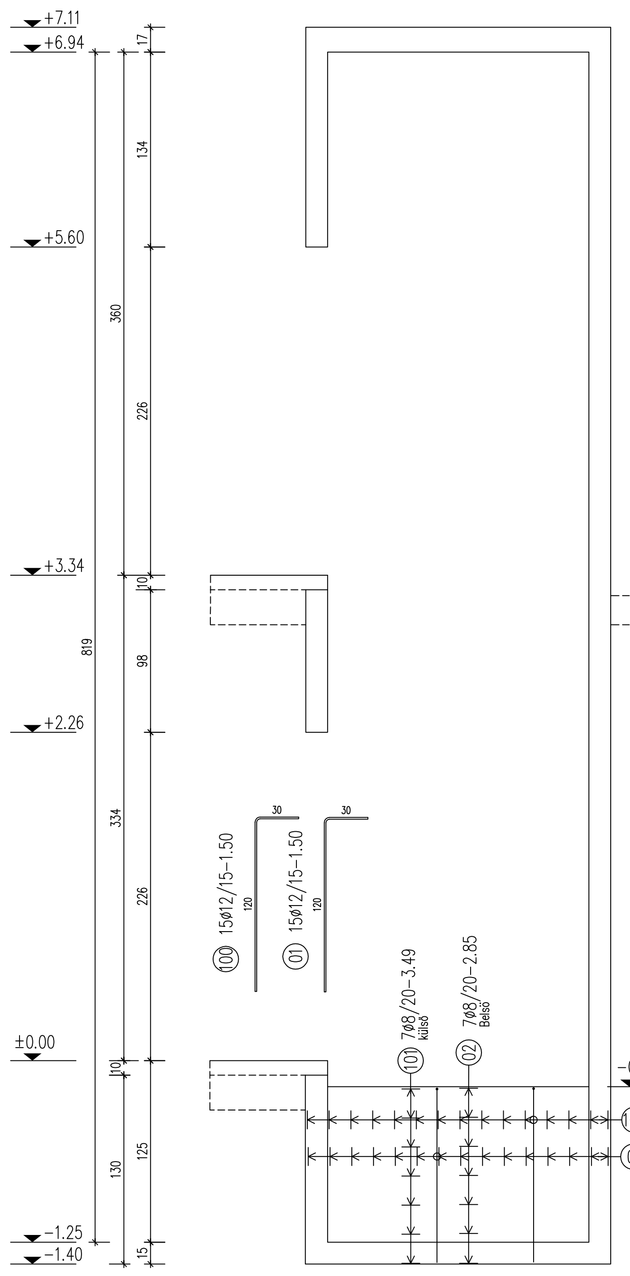

2. OLDALFAL VASALÁS M 1:25

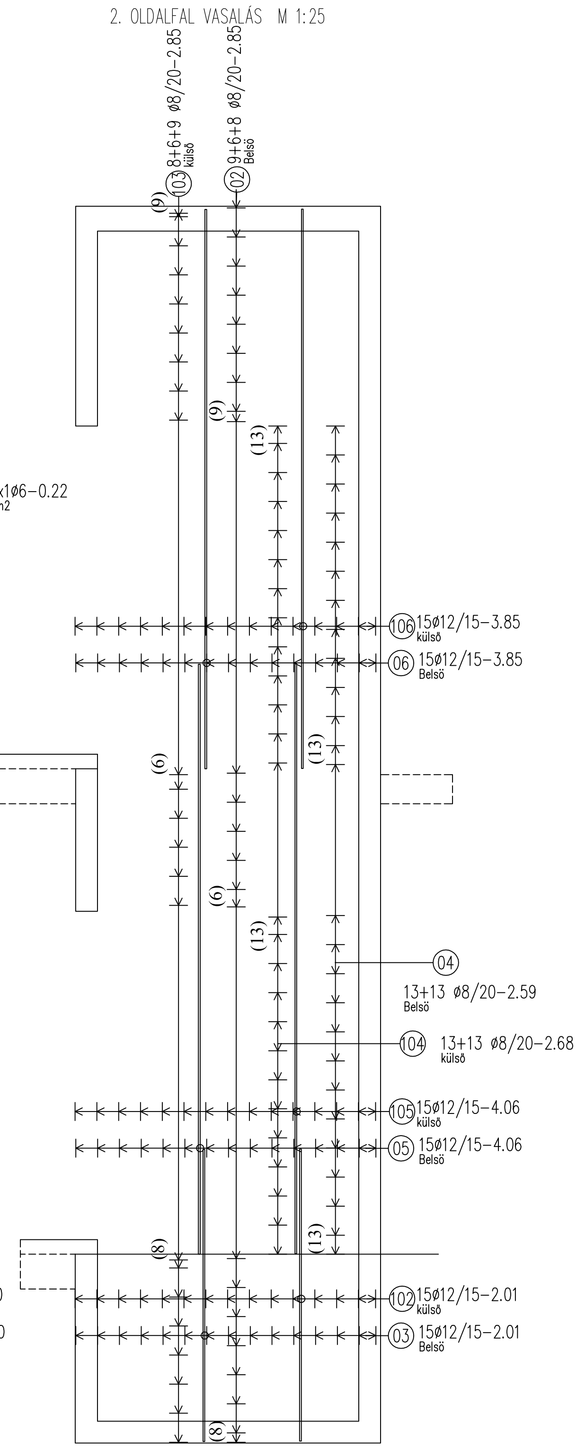

3. OLDALFAL VASALÁS M 1:25

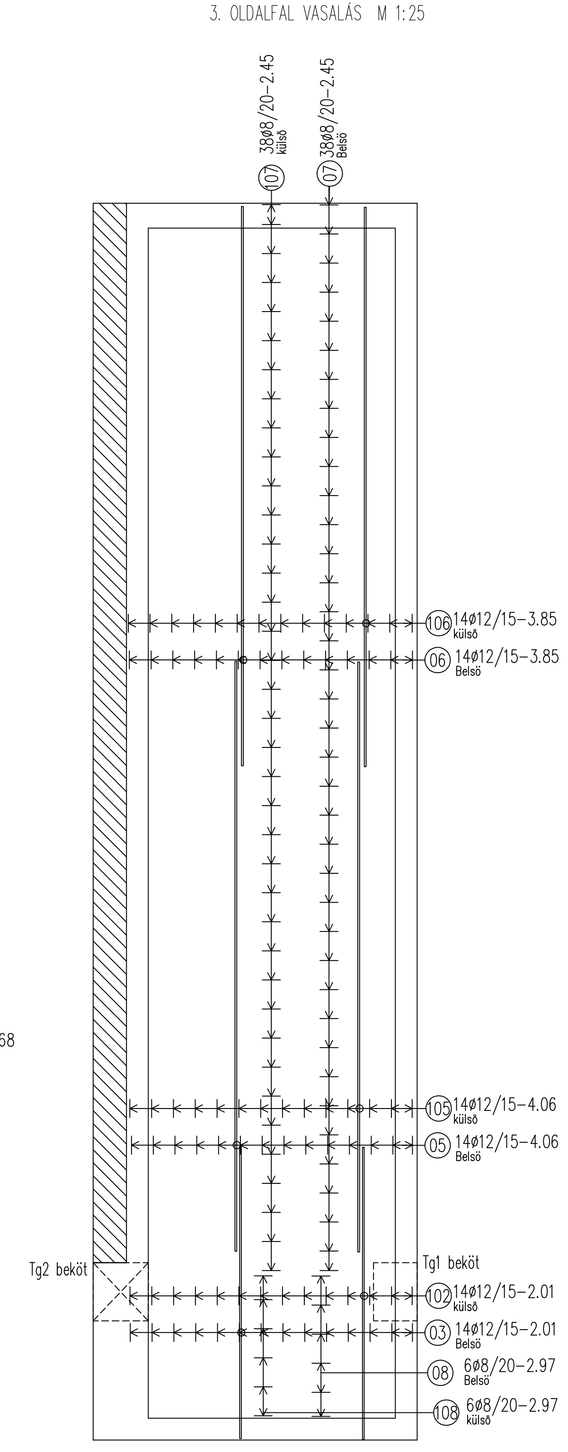

4. OLDALFAL VASALÁS M 1:25

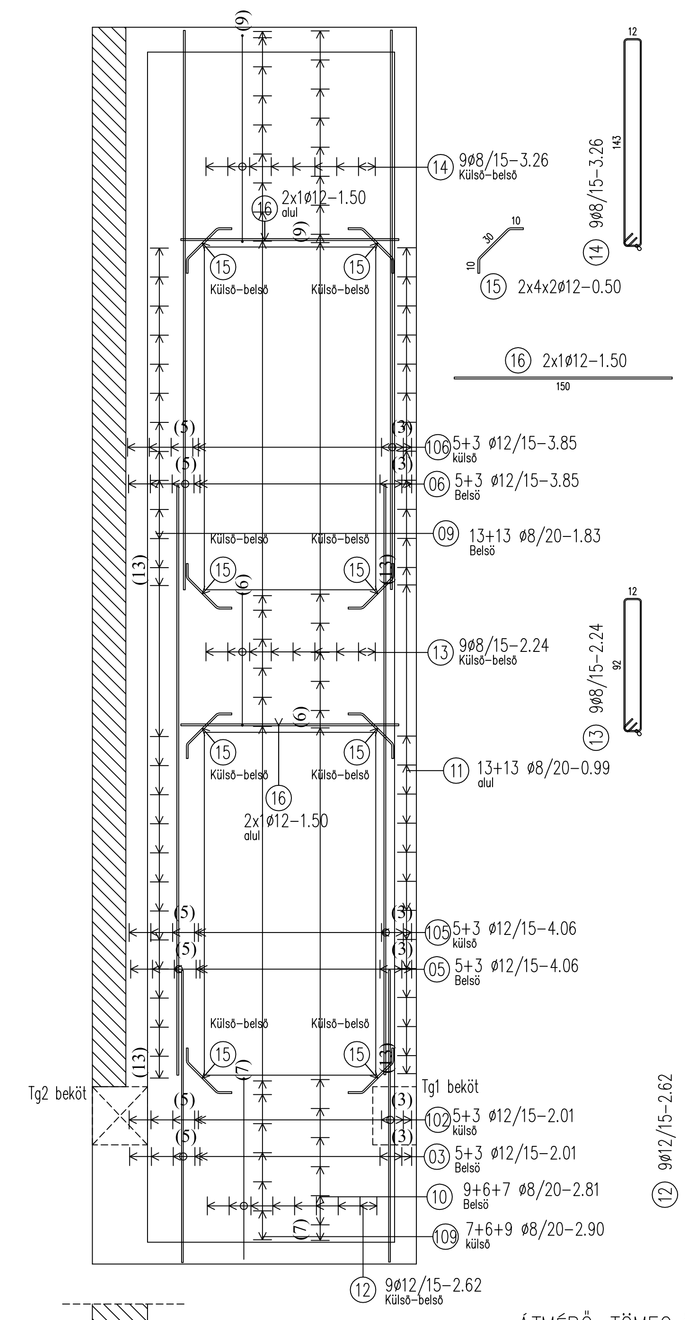

FÖDÉMLEMEZ VASALÁS M 1:25

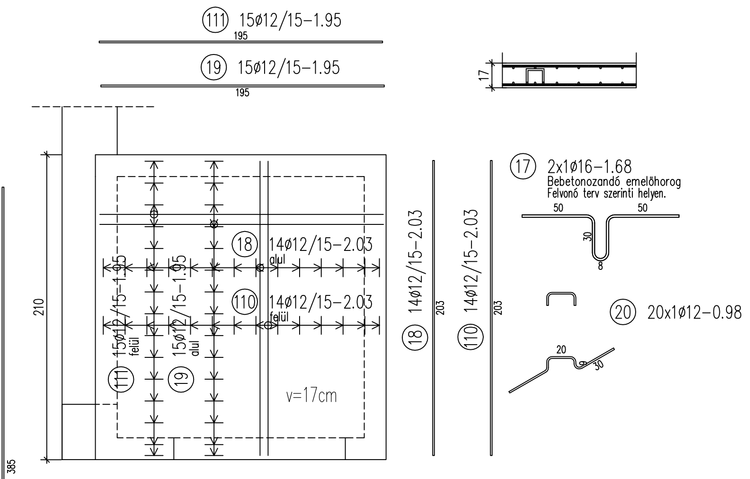

ALAPLEMEZ VASALÁS M 1:25

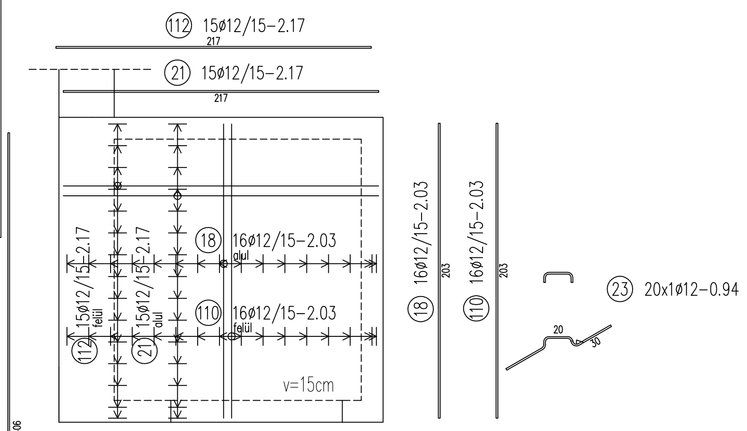

A rész-darabszámok a metszetekhez kapcsolódnak.
A vasak össz darabszáma táblázat szerint!

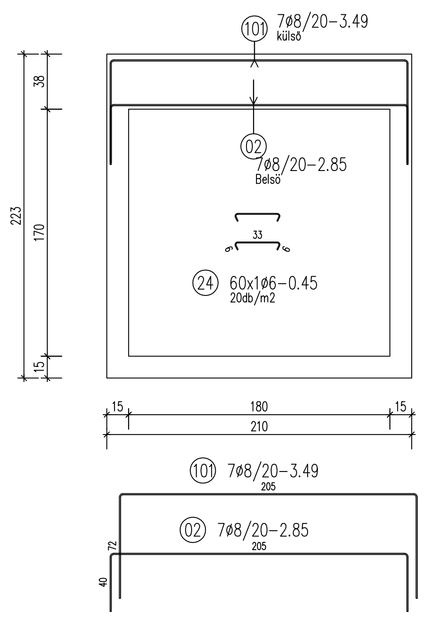

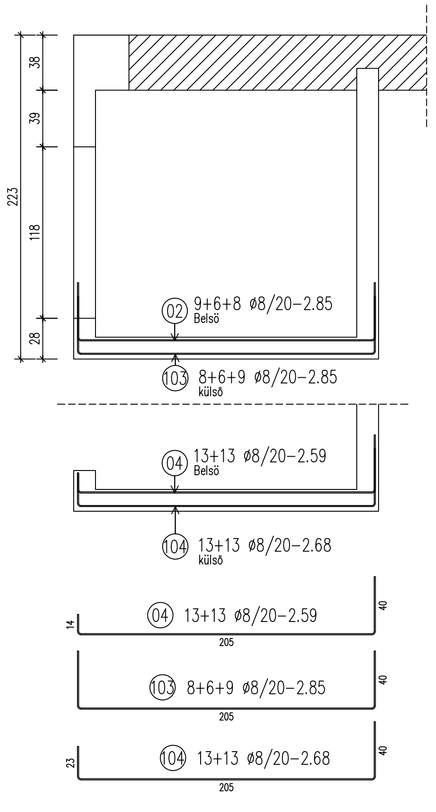

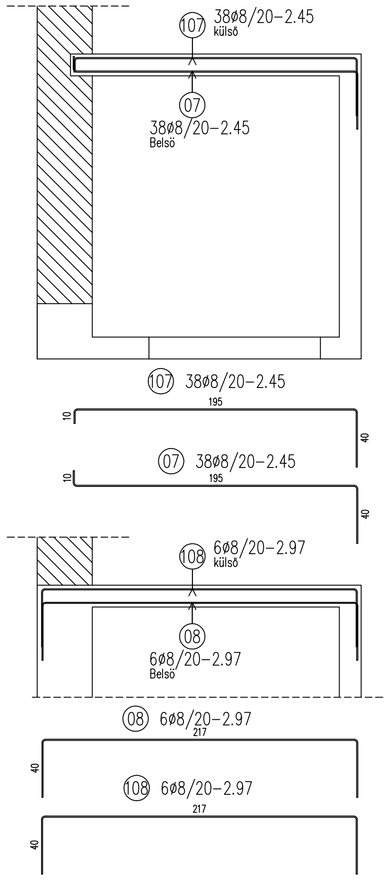

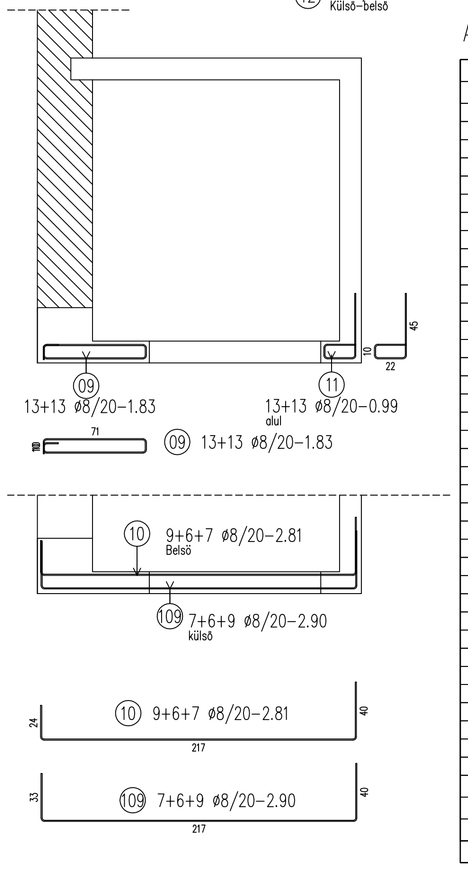

ÁTMÉRŐ-TÖMEG ÖSSZESÍTÉS

Jel	db	ø	Hossz	ø6	ø8	ø12	ø16
		[mm]	[m]				
01	15	12	1.50			22.50	
02	30	8	2.85		85.50		
03	37	12	2.01			74.37	
04	26	8	2.59		67.34		
05	37	12	4.06			150.22	
06	37	12	3.85			142.45	
07	38	8	2.45		93.10		
08	6	8	2.97		17.82		
09	26	8	1.83		47.58		
10	22	8	2.81		61.82		
11	26	8	0.99		25.74		
12	9	12	2.62			23.58	
13	9	8	2.24		20.16		
14	9	8	3.26		29.34		
15	16	12	0.50			8.00	
16	4	12	1.50			6.00	
17	2	16	1.68				3.36
18	30	12	2.03			60.90	
19	15	12	1.95			29.25	
20	20	12	0.98			19.60	
21	15	12	2.17			32.55	
22	1289	6	0.22	283.58			
23	20	12	0.94			18.80	
24	60	6	0.45	27.00			
100	15	12	1.50			22.50	
101	7	8	3.49		24.43		
102	37	12	2.01			74.37	
103	23	8	2.85		65.55		
104	26	8	2.68		69.68		
105	37	12	4.06			150.22	
106	37	12	3.85			142.45	
107	38	8	2.45		93.10		
108	6	8	2.97		17.82		
109	22	8	2.90		63.80		
110	30	12	2.03			60.90	
111	15	12	1.95			29.25	
112	15	12	2.17			32.55	
Összhossz / ø [m]:				310.58	782.78	1100.46	3.36
Fm. tömeg / ø [kg/m]:				0.222	0.395	0.888	1.580
Össztömeg / ø [kg]:				68.95	309.20	977.21	5.31
Össztömeg [kg]:							1360.66

Anyagminőségek:

Alapozás
Beton (Alap): C25/30-XC2-32-F3
Szerelőbeton: C12/15-X0-32-F1
Betonacél Ø8-tól B500
Ø6 B240

Felszerkezet:
Beton: C25/30-XC1-24-F3
Betonacél Ø8-tól B500
Ø6 B240

Betonacélok minimális hajlítási sugara:
Ø<=16mm vas esetén a hajlítási átmérő Dmin=4Ø
Ø>16mm vas esetén a hajlítási átmérő Dmin=7Ø

Betonacélok minimális távolsága:
emin= az alábbiak közül a legnagyobb:
Ø / 20 mm/ dmax+5mm (dmax:adalékanyag max.szemnagysága)

Megjegyzések,Felszerkezet:

Födém hasznos terhelésének alapértéke: 1,00 kN/m2
Födém hasznos terhelése gépészet: Lift tervek szerint.
Kitűzés, illetve geometriai és magassági méretekre az építész terv az irányadó!
Betontakarás lemezeknél 20 mm, Ko/Kg/P/G/Ko:25mm
Külső térrel érintkező vb. lemezeken, gerendákon építész terv szerinti hőszigetelést kell beépíteni.
Betonacélok toldása: egy keresztmetszetben, egy oldalon maximum 50% toldható, toldási hossz: 50xD (vasátmérő)
Alsó vasak csak támasz felett toldhatóak, felsők csak mezőben!
Változó hosszúságú vasak pontos mérete leszabási táblázat szerint!
A vasakat az elkészült zsaluzatban kell pontosan méretre szabni.

ISO _	_	Kiviteli tervdokumentáció - Szerzői jogvédelem alatt áll.		K / 2017	
Tervező: Molnár Gábor Pál ész.sz.:szt-1-SZÉK-1-54247	Építészet: MMI Tervező Kft. Nyíregyháza, Óvoda u.5.3.	Megrendelő: Pap Károly Óvodaintézménycsoport 4633 Pap, Kossuth u.102.	Fólia: Statika	Dátum 2017.11.	Arány/Dim: 1:50/M
KonstruPlan Bt. T: 20/9776116 www.konstruplan.hu C-15-000046		Csemetekert Óvoda és Bölcsőde felújítás és bővítés Pap, Kossuth u. 75-79. Hrsz.:43			
		Liftakna terve		Kiadás: A	Rajz: S-8