RevNo	Revision note	Date	Signature	Checked

Rajzi lépték: 1:25 (1m – 5m)

C1 Készül: 35 db

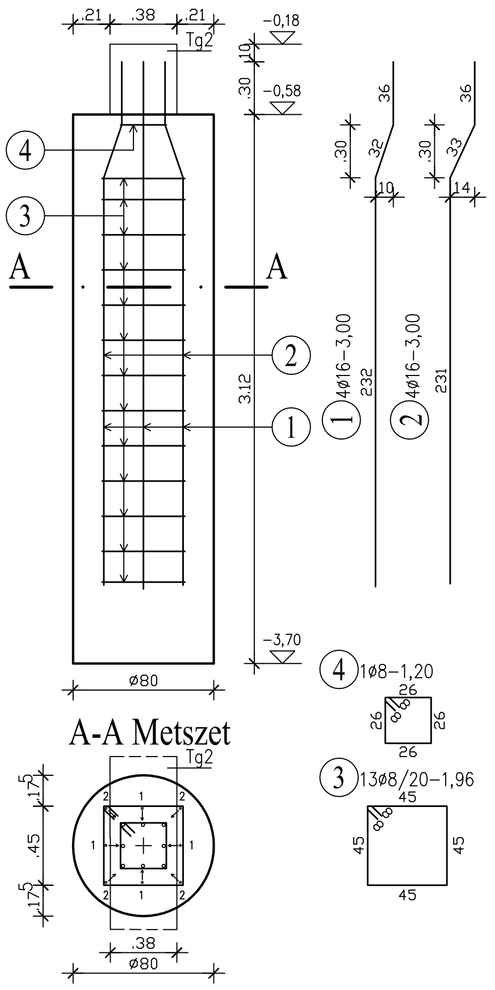

C2 Készül: 7 db

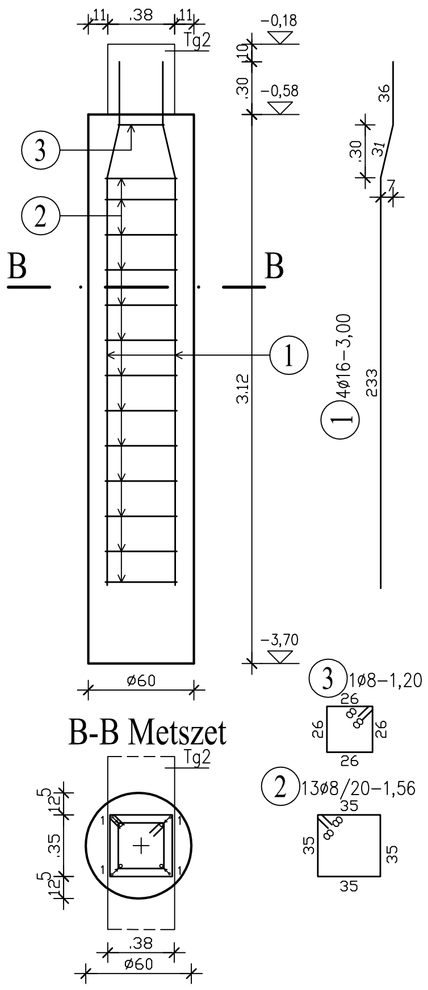

C3 Készül: 4 db

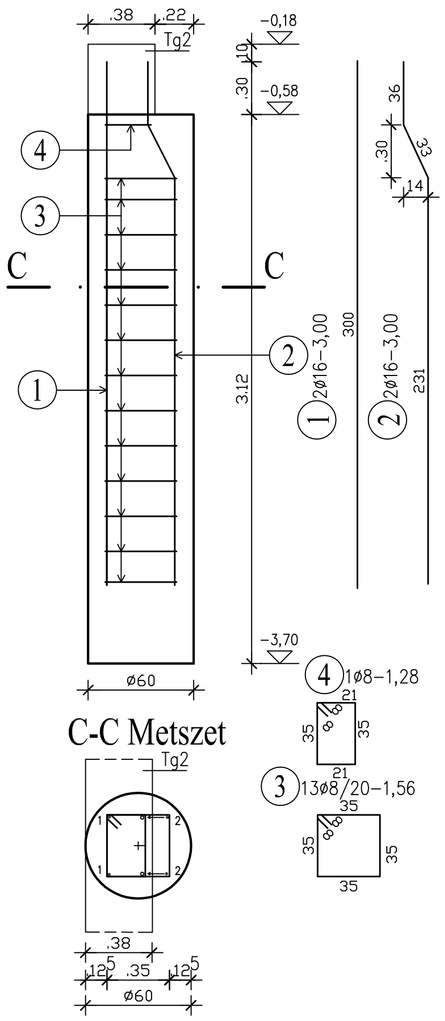

C4 Készül: 4 db

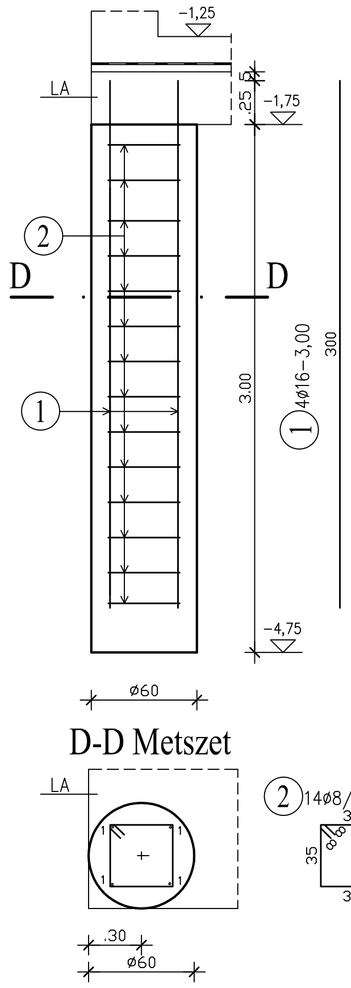

C5 Készül: 9 db

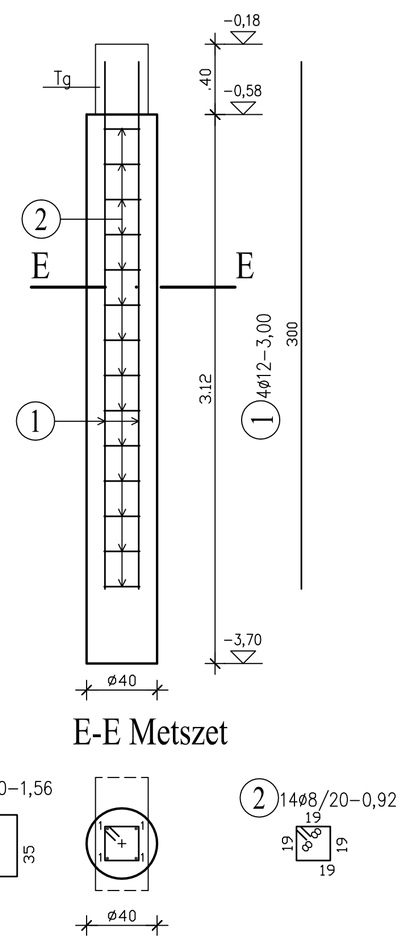

Tg1 44,30 fm

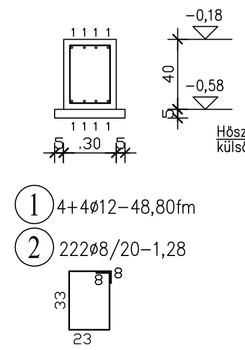

Tg2 67,25 fm

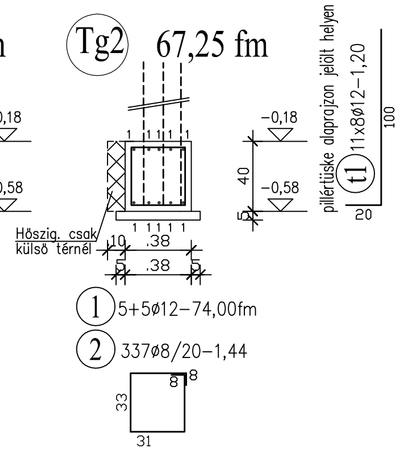

Tg3 30,42fm

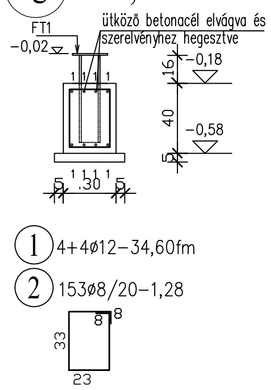

Pótvasalás talpgerendák csatlakozásánál

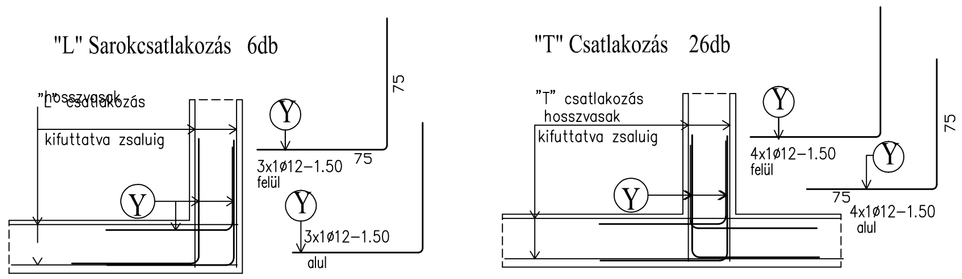

S1 Készül: 33,52fm

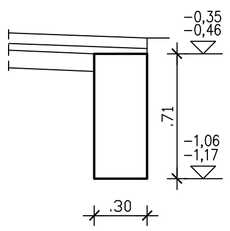

S2 Készül: 20,90fm

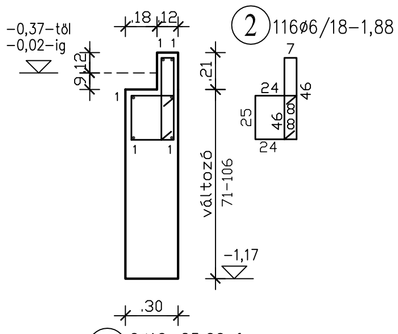

S1* Készül: 0,60fm

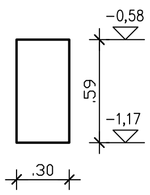

Sávalapok alatt a talajt elő kell tömöríteni Tr$_\gamma$ 90%-ra!

Anyagminőségek:

Alapozás

Beton (Cölöp):	C25/30-XC2-16-F3
Beton (Tg,Tko):	C25/30-XC2-24-F3
Szerelőbeton:	C12/15-X0-32-F1
Betonacél Ø8-tól	B500
Ø6	B240

Betonacélok minimális hajlítási sugara:
Ø<=16mm vas esetén a hajlítási átmérő Dmin=4Ø
Ø>16mm vas esetén a hajlítási átmérő Dmin=7Ø

Betonacélok minimális távolsága:
emin= az alábbiak közül a legnagyobb:
Ø / 20 mm/ dmax+5mm (dmax:adalékanyag max.szemnagysága)

ISO _ __	Kiviteli tervdokumentáció - Szerzői jogvédelem alatt áll.		K / 2017	
Tervező: Molnár Gábor Pál stat.vez.terv:T-SZÉS1-15-0247	Építészet: MMI Tervező Kft. Nyírgyháza, Óvoda u.53.	Megrendelő: Pap Község Önkormányzata 4631 Pap, Kossuth u.102.	Fólia: Statika	Dátum 2017.11. / Arány/Dim: 1:25/ M
KonstruPlan Bt. T: 20/9776116 www.konstruplan.hu C-15-000046	Csemetekert Óvoda és Bölcsőde felújítás és bővítés Pap, Kossuth u. 75-79. Hrsz.:43			
	Alapozási részletek		Kiadás: A	Rajz: S-2